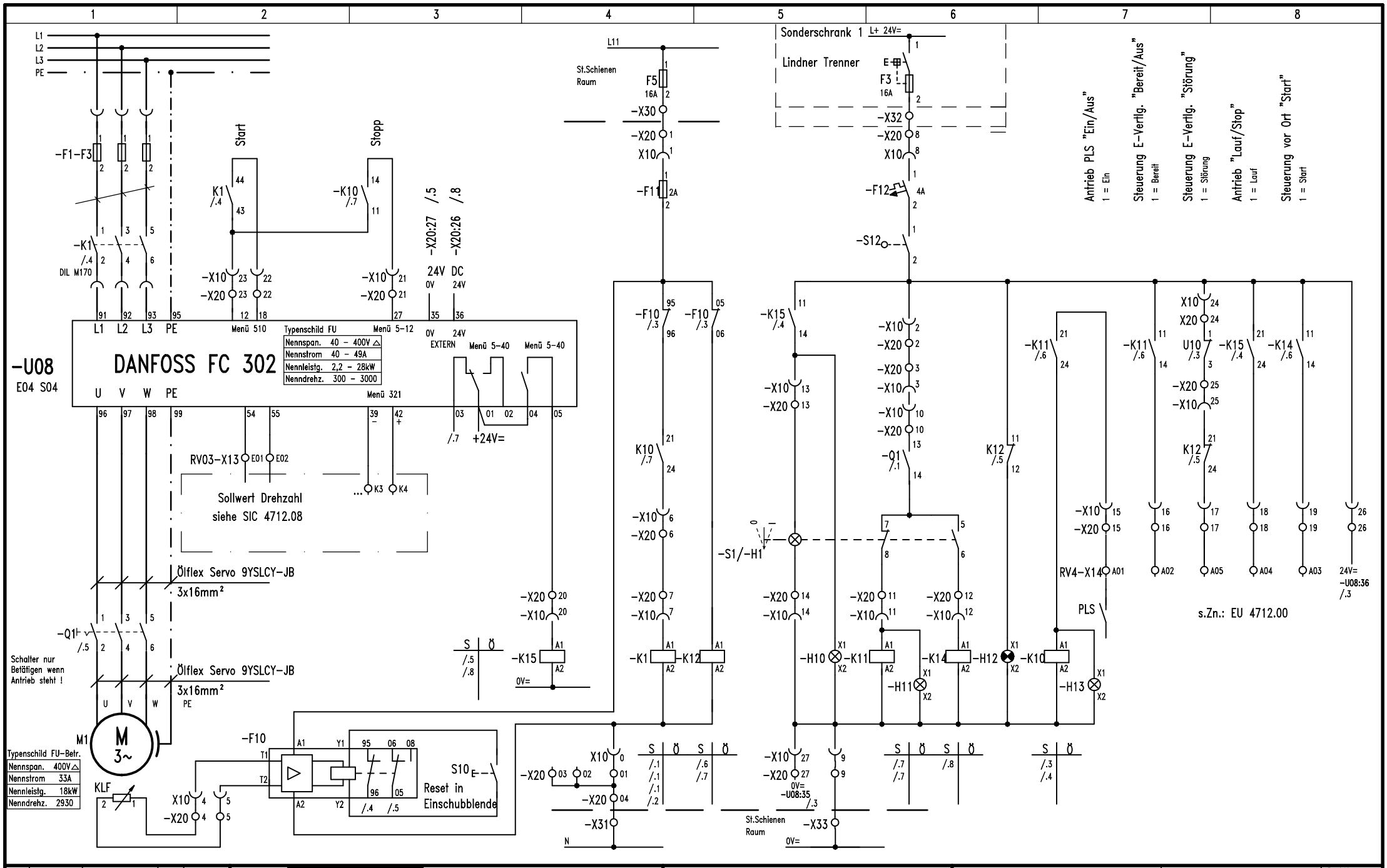

			Datum	14.04.2021	TA-PLT Wesseling	Pumpe Heiz- Kühlkreislauf Reaktor 4712	EU 4712.00	Betrieb PP	Proj.Nr.
			Bearb.	Co			E04 Feld 07V/4	Anlage PP-Strang	01/02
			Gepr.						
Rev.	Datum	Bearbeiter/Abteilung	Norm						