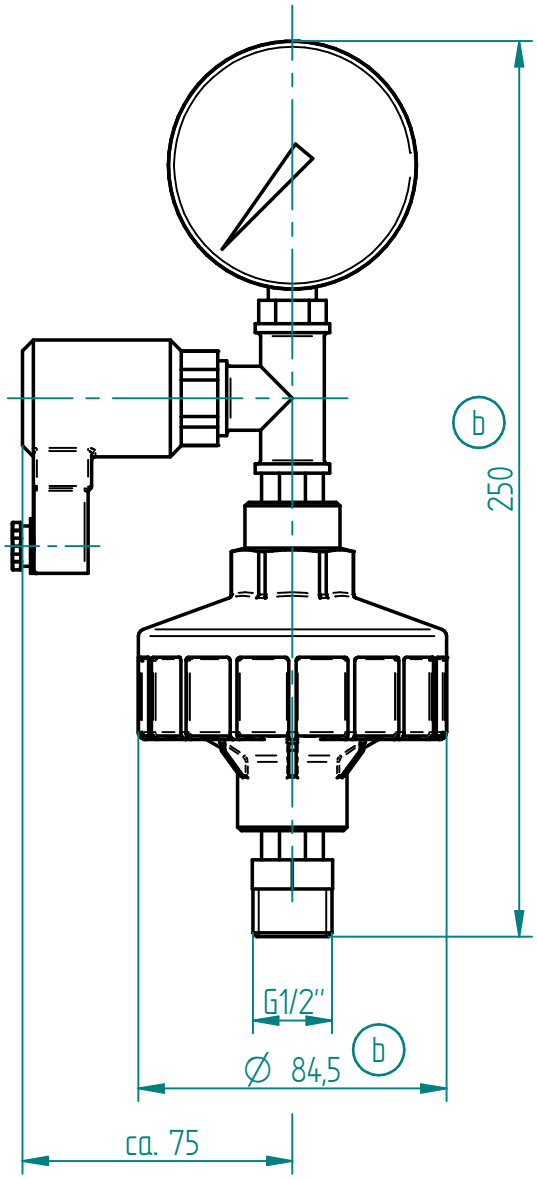

Tolerierung / Toleration DIN 7167	M SCALE 1:2	ALLGEMEIN TOLERANZEN/ GENERAL TOLERANCES ISO 2768 - mK	OBERFLÄCHEN NACH/ SURFACES ACCORD to ISO 1302	IDENT-NR./NO.	Gewicht weight [kg]	
VERW./ appl. EM015 bis EM100				WERKST./MATERIAL		
				MATERIAL-NR./NO		
		DATUM/DATE	NAME	BENENNUNG DESCRIPTION Membrandruckmittler G1/2"		
	GEZ	15.06.2015	Kock			
	GEPR	14.07.2015	Wiechmann	Pressure Transmitter G1/2"		
	NORM					
a Neu in SE Koc				ZEICHNUNGS-NR./ DRAWING-NO. MA10568		INDEX b
b Druckmittler hinzu Wie						
IND ÄNDERUNG/ CHANGING NAME						
Schutzrechte auf alle Daten nach ISO 16016 / Protection rights for all data acc. to ISO 16016				ERS.F.:	ERS.D.:	