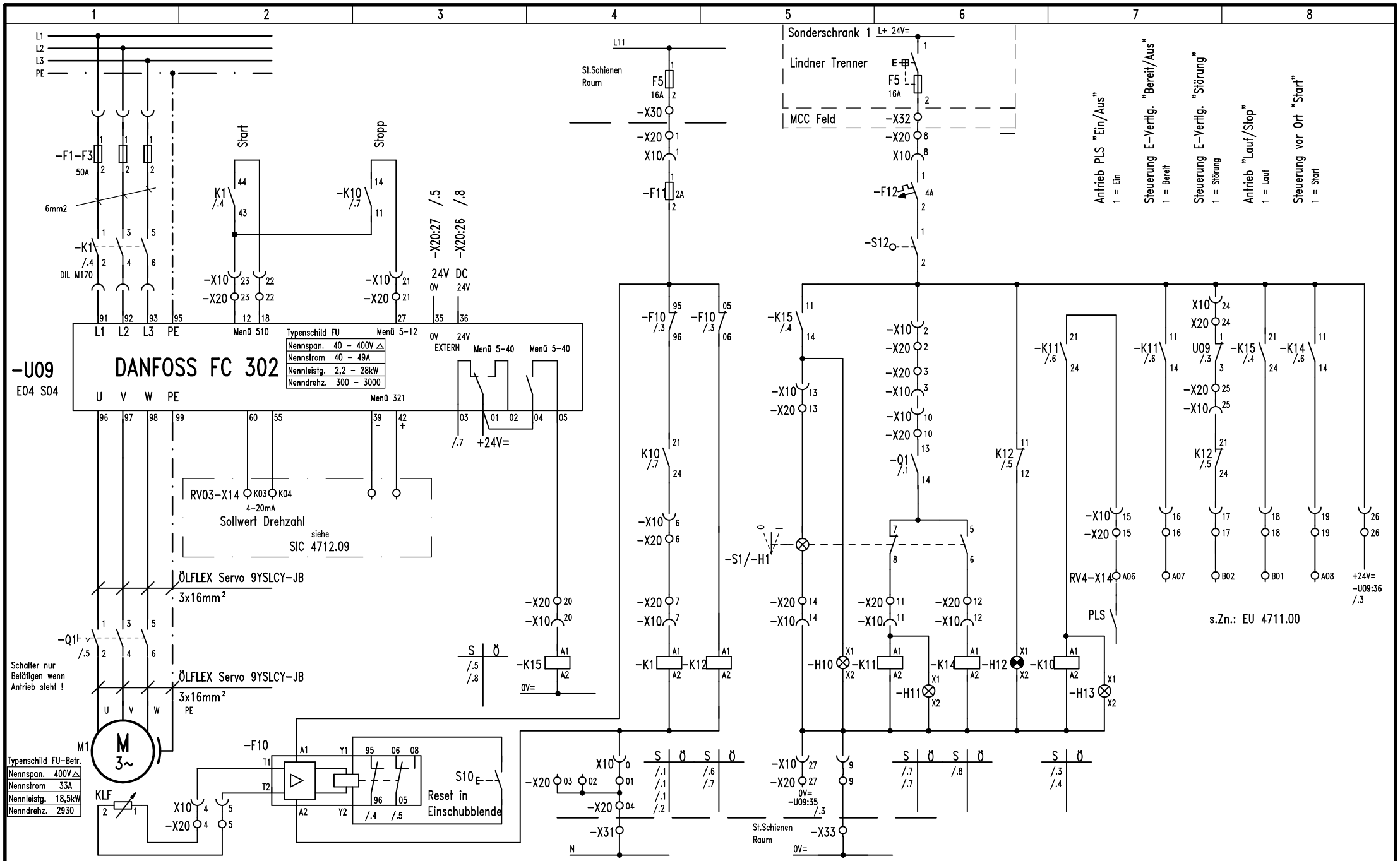

			Datum	14.04.2021
			Bearb.	Co
			Gepr.	
Rev.	Datum	Bearbeiter/Abteilung	Norm	

Pumpe Heiz- Kühlkreislauf
Reaktor 4711

EU 4711.00
E04 Feld 04R 1

Betrieb PP
Anlage PP-Strang

Proj.Nr.
01/02