LESER The-Safety-Valve.com	**Berechnung nach DIN EN ISO 4126 für Flüssigkeit VALVESTAR® - v.7.2.1_07_29.0**	Seite:	1 of 5
		Datum:	2012-05-23 07:46:44
		Projekt:	Evonik Industries
		Tag-Nummer:	10
		LESER Job №	

Auslegung - Medium				
1000	Benennung	Wasser		
1004	Formel	H2O		
1005	Dichte	ρ	998	kg/m³
1006	Viskosität	μ oder ṅ		

Auslegung - Betriebsbedingungen				
1100	Maximal zulässiger Arbeitsdruck (MAWP)	MAWP		
1101	Ansprechdruck	p	4	bar-a
1102	Fremdgegendruck	paf		
1103	Eigengegendruck	pae		
1104	Gegendruck			
1105	Überdruck	dp	10,00	%
1106	Umgebungsdruck	pu	1,013	bar
1107	Temperatur	T	20	°C
1108	Erforderlicher Massenstrom	qm,ab	19.960	kg/h
1109	Abzuführender Volumenstrom (Betriebszustand)	qvb,ab	20	m³/h

Berechnung				
1200	Zuerkannter Massenstrom	qm,zu	27.402,193	kg/h
1201	Zuerkannter Volumenstrom (Betriebszustand)	qvb,zu	27,457	m³/h
1203	Zuerkannter Volumenstrom (Normzustand)	qvn,zu		
1204	Maximaler Massenstrom	qm,max	30.446,881	kg/h
1205	Maximaler Volumenstrom (Betriebszustand)	qvb,max	30,508	m³/h
1206	Maximaler Volumenstrom (Normzustand)	qvn,max		
1207	Leistungsüberschuss		37,29	%

Ventil - Allgemein			
1500	Artikelnummer		4414.4652
1512	Reseller Artikelnummer		
1513	Anzahl Sicherheitsventile		1
1501	Ausflussziffer für Dämpfe und Gase	αd,DG	0,7
1502	Ausflussziffer für Flüssigkeiten	αd,F	0,45
1505	Federhaube / Anlüftung		Kappe H2
1506	Gehäuse-/Eintrittskörperwerkstoff		1.4408 / SA 351 CF8M
1511	Federhaube		Geschlossene Federhaube
1514	Order code	4414.4652-4 bar_a-H47H51-3.2	

Name	JWes				
Datum	2012-05-23 07:46:44				
Rev.Nr.	1				

Eintritt		
1303	Anschlussnorm	nach DIN EN 1092
1304	DN / NPS	32
1305	PN / PR	PN 40
1306	Flanschdichtleiste	DIN EN 1092-1 Form B1 (DIN 2526 Form C)

Austritt		
1353	Anschlussnorm	nach DIN EN 1092
1354	DN / NPS	50
1355	PN / PR	PN 16
1356	Flanschdichtleiste	DIN EN 1092-1 Form B1 (DIN 2526 Form C)

Ventil - Abmessungen				
1400	Engster Strömungsquerschnitt	Ao	660,52	mm²
1401	Engster Strömungsdurchmesser	do	29	mm
1402	Schenkellänge	a	115	mm
1403	Schenkellänge	b	110	mm
1405	Höhe	H	446	mm
1406	Gewicht	M	12	kg

Hub				
1507	Standard		7	mm

Ventil - Berechnung				
1200	Zuerkannter Massenstrom	qm,zu	27.402,193	kg/h
1201	Zuerkannter Volumenstrom (Betriebszustand)	qvb,zu	27,457	m³/h
1203	Zuerkannter Volumenstrom (Normzustand)	qvn,zu		
1204	Maximaler Massenstrom	qm,max	30.446,881	kg/h
1205	Maximaler Volumenstrom (Betriebszustand)	qvb,max	30,508	m³/h
1206	Maximaler Volumenstrom (Normzustand)	qvn,max		
1207	Leistungsüberschuss		37,29	%
1600	Erforderlicher Strömungsquerschnitt	Ao, req	481,129	mm²
1601	Erforderlicher Strömungsdurchmesser	do,req	24,751	mm
1618	Kalteinstelldruck	CDTP	2,987	bar-g
1620	Kalteinstelldruck, manuell	CDTP		

Ventil - Stückliste

	PosNr.	Benennung	Q	Material ASME	Material DIN
12010	1	Eckgehäuse	1	SA 351 CF8M	1.4408
12050	5	Sitz	1	316L	1.4404
12070	7	Teller	1	316L	1.4404
12080	8	Führungsscheibe	1	316L	1.4404
12090	9	Federhaube	1	SA 351 CF8M	1.4408
12120	12	Spindel	1	316L	1.4404
12140	14	Halbring	2	316L	1.4404
12160	16	Federteller	1	316L	1.4404
12170	17	Federteller	1	316L	1.4404
12180	18	Druckschraube	1	316L	1.4404
12190	19	Gegenmutter	1	316L	1.4404
12400	40	Kappe H2	1	316L	1.4404
12540	54	Feder	1	Stainless steel	1.4310
12550	55	Stiftschraube	4	B8M	1.4401
12560	56	Sechskantmutter	4	B8M	1.4401
12570	57	Schwerspannhülse	1	Stainless steel	1.4310
12590	59	Sprengring	1	316Ti	1.4571
12600	60	Dichtring	1	Graphite/1.4401	Reingraphit + 1.4401
12610	61	Kugel	1	Hardened Stainless steel/316	1.3541/1.4401
12850	85	Plombe	1	Plastic	Kunststoff
12860	86	Plombendraht	1	321	1.4541
12980	98	Plombiernase	1	316L	1.4435

Zeichnung

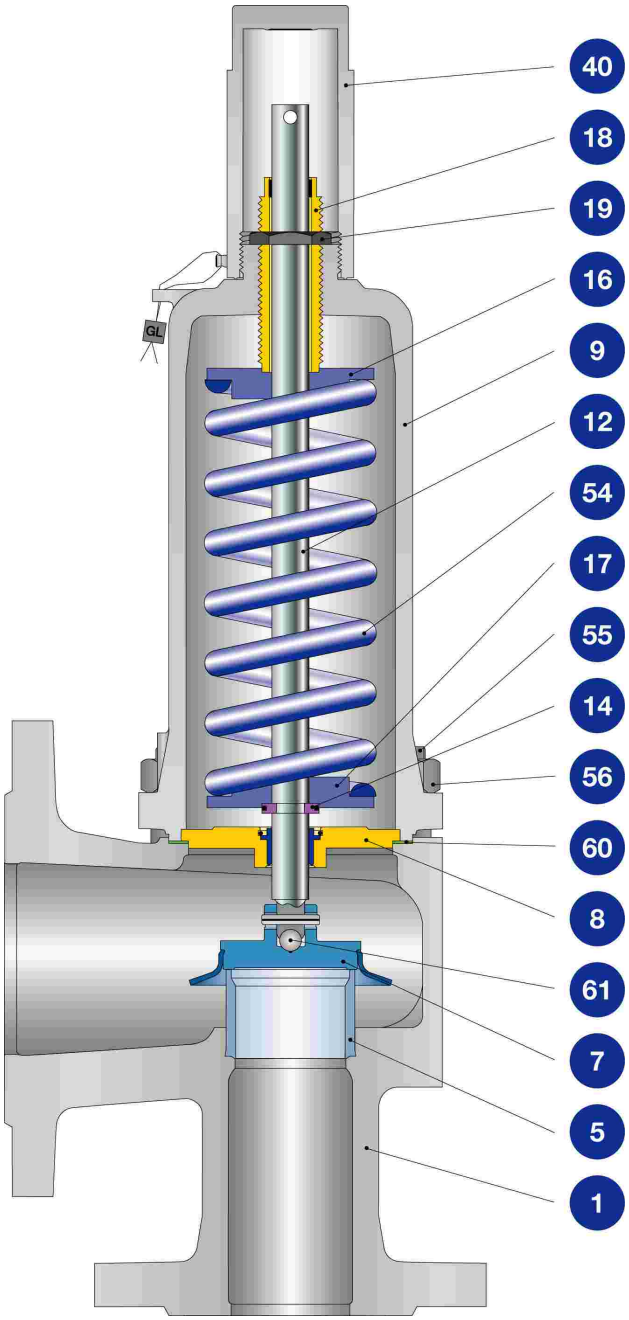

Die Abbildung kann von der tatsächlichen Ausführung abweichen. Bitte vergleichen Sie die Daten mit dem aktuellen Produktkatalog.

Name	JWes				
Datum	2012-05-23 07:46:44				
Rev.Nr.	1				

Zeichnung

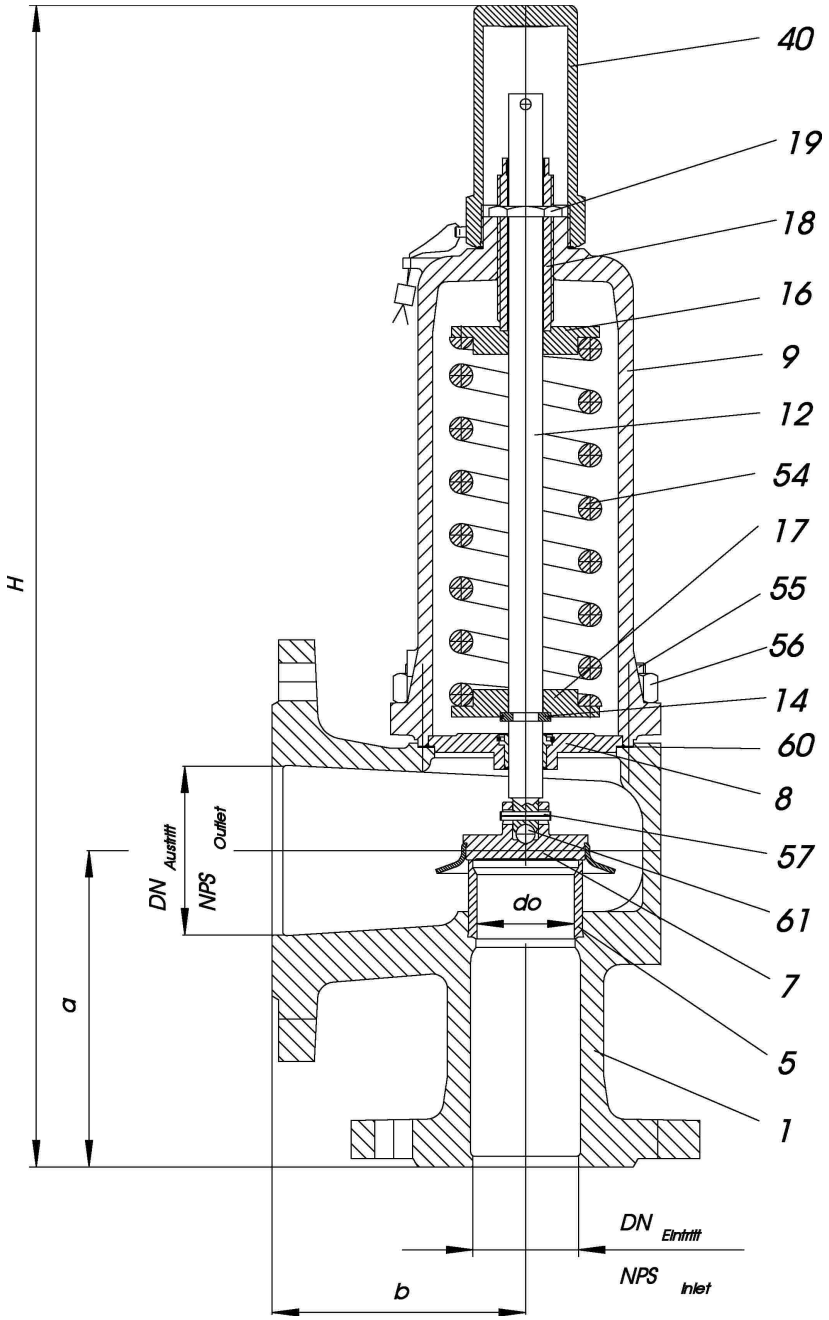

Die Abbildung kann von der tatsächlichen Ausführung abweichen. Bitte vergleichen Sie die Daten mit dem aktuellen Produktkatalog.

Name	JWes				
Datum	2012-05-23 07:46:44				
Rev.Nr.	1				