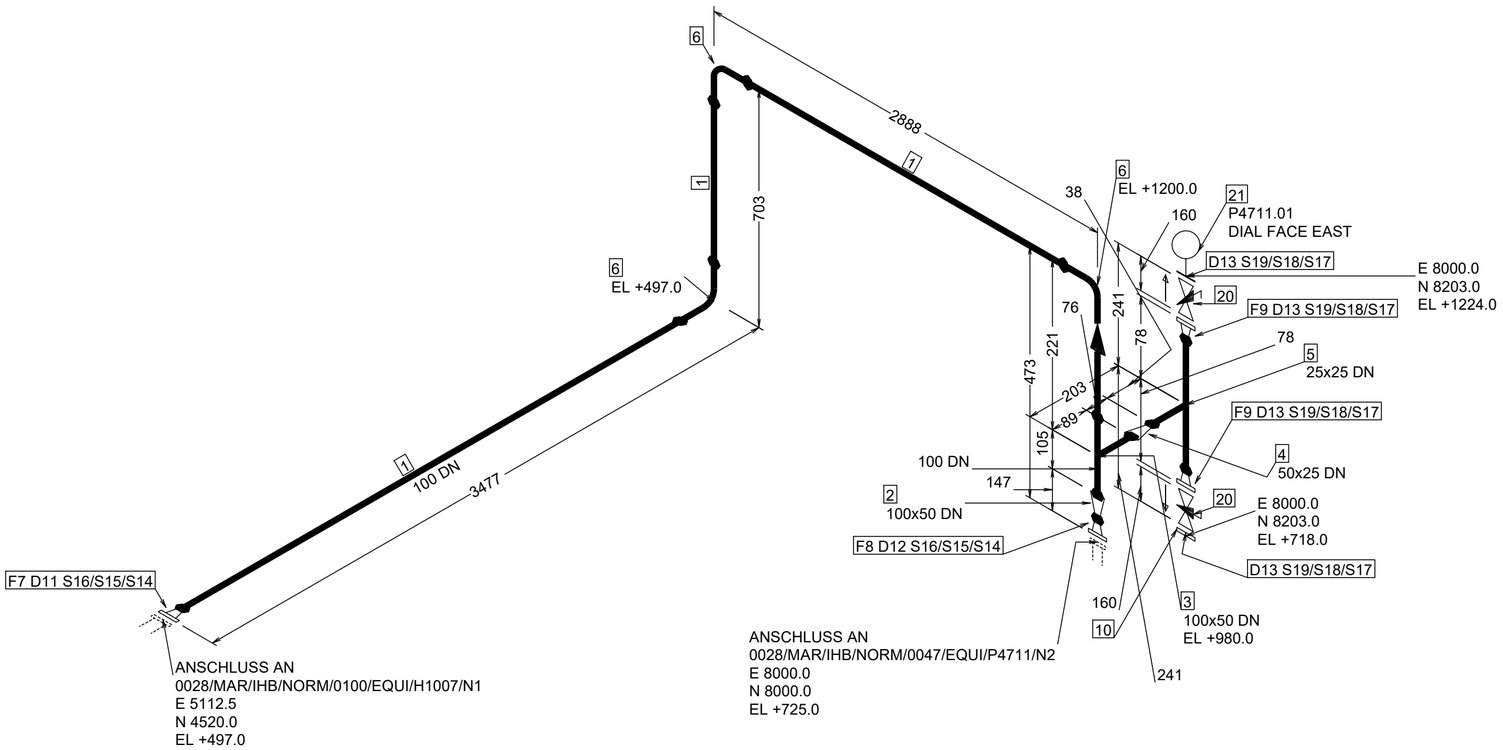

Nr.	Bauteil-Bezeichnung	DN (MM)	SAP-Nummer	Menge
	Rohre			
1	EPP16HL01 - Rohr nahtlos oder geschweißt, 114.3 x 2.6 mm X6CrNiMoTi17-12-2 (1.4571)	100	92005306	6.3M
	Formstücke			
2	EEK16HL51 - Reduzierstück, konzentrisch Typ B X6CrNiMoTi17-12-2 (1.4571)	100 x 50	92005473	1
3	EER16HL01 - T-Stück, reduziert Typ A X6CrNiMoTi17-12-2 (1.4571)	100 x 50	92039292	1
4	EEK16HL51 - Reduzierstück, konzentrisch Typ B X6CrNiMoTi17-12-2 (1.4571)	50 x 25	92005466	1
5	EET16HL01 - T-Stück, gleich Typ A X6CrNiMoTi17-12-2 (1.4571)	25 x 25	92039279	1
6	EEA16HL11 - Rohrbogen 90°, Bauart 3D Typ A X6CrNiMoTi17-12-2 (1.4571)	100	92005377	3
	Flansche			
7	EFA55HL16 - Vorschweißflansch Typ 11, PN16 X6CrNiMoTi17-12-2 (1.4571)	100	92005674	1
8	EFA55HL16 - Vorschweißflansch Typ 11, PN16 X6CrNiMoTi17-12-2 (1.4571)	50	92005682	1
9	EFA57HL16 - Vorschweißflansch Typ 11, PN40 X6CrNiMoTi17-12-2 (1.4571)	25	92005671	2

Nr.	Bauteil-Bezeichnung	DN (MM)	SAP-Nummer	Menge
	Flansche			
10	EFB57HL01 - Blindflansch Typ 05, PN40 X6CrNiMoTi17-12-2 (1.4571)	25	92005689	1
	Dichtungen			
11	EGC55LT01 - Wellringdichtung, PN 16 PTFE-Hülle (Duroplast)	100	92004852	1
12	EGC57LT01 - Wellringdichtung, PN 40 PTFE-Hülle (Duroplast)	50	92004861	1
13	EGC57LT01 - Wellringdichtung, PN 40 PTFE-Hülle (Duroplast)	25	92004849	4
	Schrauben / Muttern / Scheiben			
14	EBL00HD01 - Sechskantschraube mit Schaft, M16x 65 mm A2-70	16	92004151	12
15	EBM00HD01 - Sechskantmutter, M16 A2-70	16	92004351	12
16	EBU00HD01 - Scheibe, M16 A2	16	92004357	12
17	EBL00HD01 - Sechskantschraube mit Schaft, M12x 55 mm A2-70	12	92004165	16
18	EBM00HD01 - Sechskantmutter, M12 A2-70	12	92004353	16
19	EBU00HD01 - Scheibe, M12 A2	12	92004363	16
	Armaturen			
20	EHK57HL09- Kükenhahn mit Einschnürung PN 40 X6CrNiMoTi17-12-2 (1.4571)	25	92026410	2
	INSTRUMENTS			
21	EP57-PT- Drucktransmitter, PN 40	25	P4711.01	1

TS zul.min.Temp [°C]	0	PS min.zul.Druck [bar]	-1	Druckprobe (W/G)	W
TS zul.max.Temp [°C]	60	PS max.zul.Druck [bar]	10	Prüfdruck [bar]	14.30
Beschichtung		RLS		Prüfumfang [%]	2
R&I /Bl.-Nr.	PID01-123456 1	Standort	MAR	4.OPMC OPEN PRODUCTION & MAINTENANCE COMMUNITY	
Ltg. von	P4711/N2	Bereich	NORM		
Ltg. nach	H1007/N1	Teilanlage-Nr.	0047		
DGRL Kategorie/Modul	0 / Art.4 Abs.3	Gebäude-Nr.	1234	Montageklasse	
Stress Kategorie		Projekt-Nr.	unset	Zeichnung-Nr.	47122
Ansprechpartner	Scherr	Projekt Name	Standardanlage Normling	Blatt 1 v. 1	Revision 0

Ordnungs-Nummer	Fluid-schlüssel	Rohrleitungs-nummer	Rohrklasse	DN	Dämmtyp	Dämmdicke	Begleit-heizung	Halte-temperatur °C
	WEb	47122	E010HL21	50	-	-		