HERSTELLER	
LIEFERANT / REF.	
REF.	
NR.	4236 / 4236
KUNDE / BETR.	Evonik Services GmbH
ZEICHEN	BS
RISIKOKATEGORIE	0

PLATTEN-WÄRMEÜBERTRAGER

TL10-PFG

PED

BEMERKUNGEN			
PRÜFDRUCK	8,6 bar	8,6 bar	DICHTUNG EPDMP CLIP-ON
BERECHNUNGSDRUCK	6 bar	6 bar	PLATTENWERKSTOFF ALLOY 254
MAX. TEMP.	60 °C	60 °C	PLATTENSTÄRKE 0.60 mm
MIN. TEMP.	0 °C	0 °C	
	SEITE 1	SEITE 2	

GEWICHT MIT WASSER 924 kg

WÄRMELEISTUNG 1893 kW

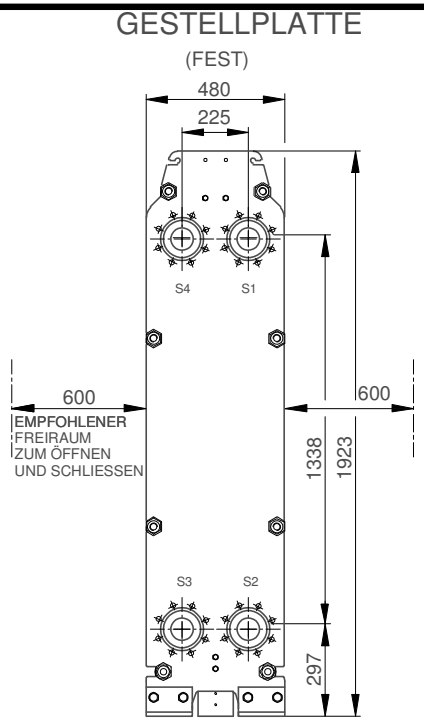

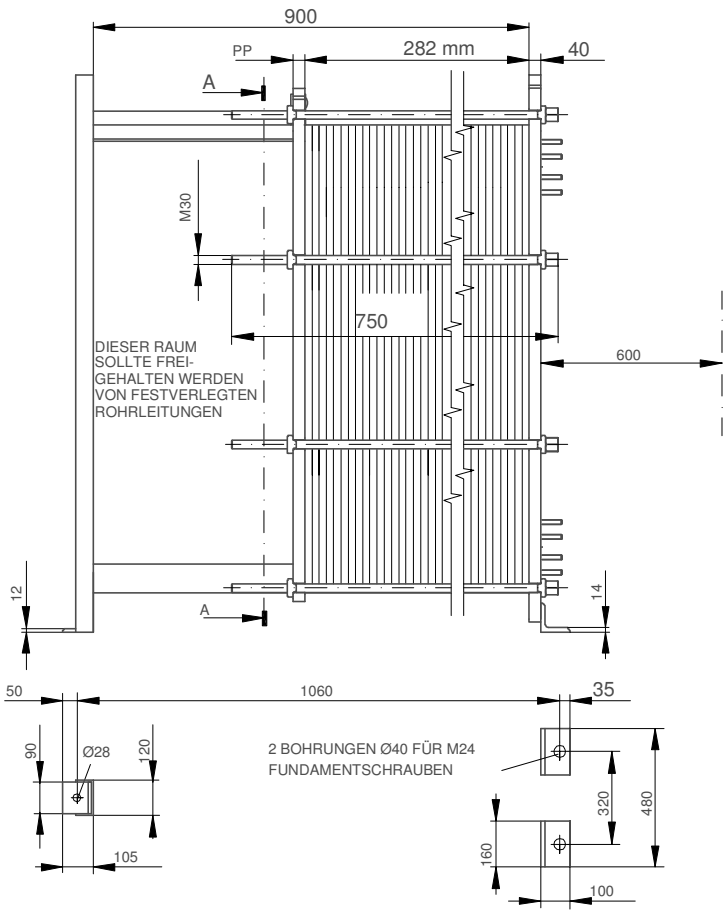

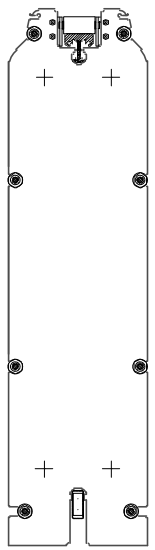

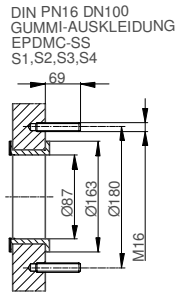

LÄNGE	1145
BREITE	480
HÖHE	1923

ALLE ABMESSUNGEN IN mm

Verwenden Sie nicht diese Zeichnung für Fundament verschraubt oder Rohrleitungsplanung.

SEITE	MEDIEN	F.D.G.	EINTRITT	TEMP.	AUSTRITT	TEMP.	MASSENSTROM	DRUCKVERLUST	
1	VE-Wasser	2	S1	47.5 °C	S2	20.0 °C	60.0 m³/h	56.62 kPa	
2	Kühlwasser	2	S3	16.0 °C	S4	36.0 °C	81.5 m³/h	100.0 kPa	

14.0369.4500
DEGLBSYL-1007

DATUM 2014-04-11

REV NR. 0