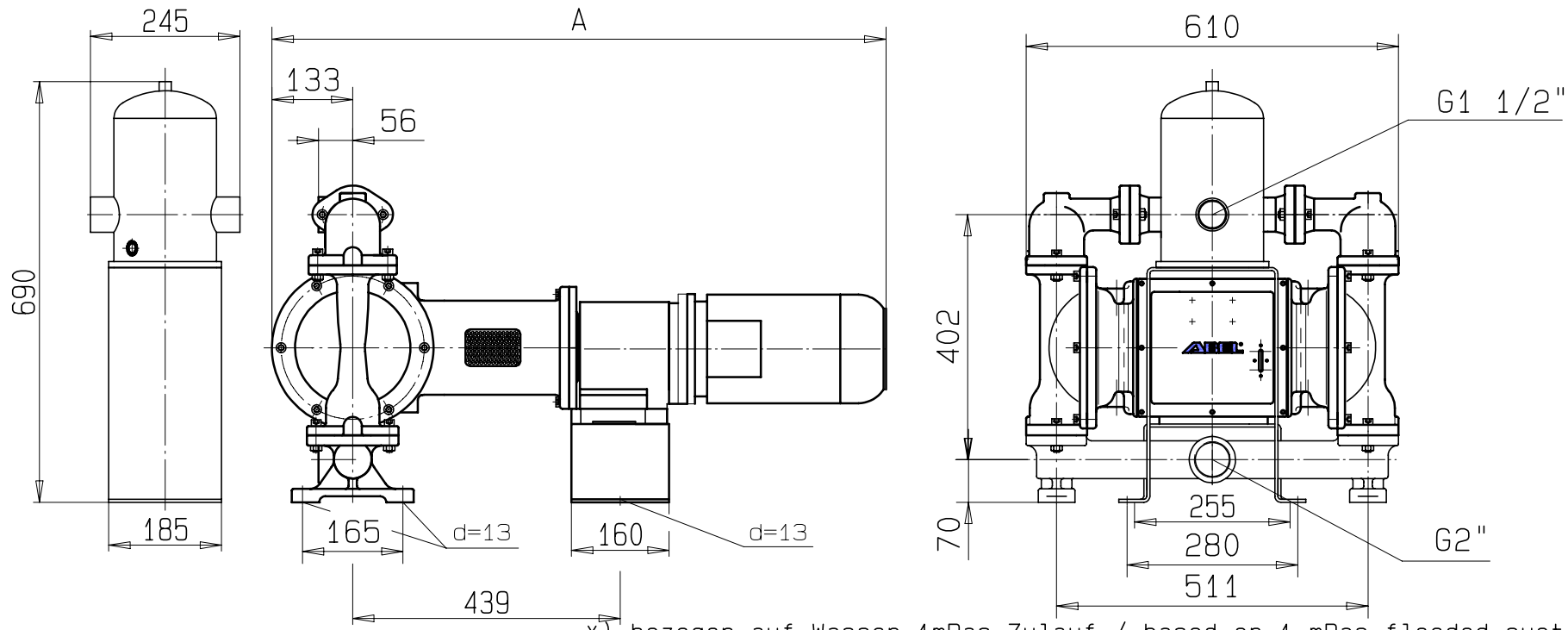

*) bezogen auf Wasser 1mPas Zulauf / based on 1 mPas flooded suction
Techn. Änderungen vorbehalten / subject to change without notice

Förderdruck [MPa] pressure [MPa]	0.2	0.4	0.6
Fördermenge [m³/h] *) capacity up to [m³/h] *)	10	10	10
A ohne Fremdlüfter A without external cooling	930	990	1010
A mit Fremdlüfter A with external cooling	1035	1095	1115
Gesamtgewicht [kg] SG/ED weight [kg]	175	180	185

IND	ÄNDERUNG	NAME

M 1:10

ALLGEMEIN TOLERANZEN ISO 2768

OBERFLÄCHEN NACH DIN ISO 1302 Ra

	DATUM	NAME
GEZ	000928	S.Bahlke
GEPR	000928	R.Kroth

ABEL®

ALLE RECHTE VORBEHALTEN (DIN 34-D)

WERKSTOFF

IDENTNUMMER | Z.POS-NR :

ROHTEIL-NR.

VERWENDUNG EM-040Z

BAUREIHE EM | PR : 30

BENENNUNG

ELEKTROMECHANISCHE MEMBRANPUMPE

ZEICHNUNGSNUMMER MA10869 | INDEX –

ERS.F.: | ERS.D.: